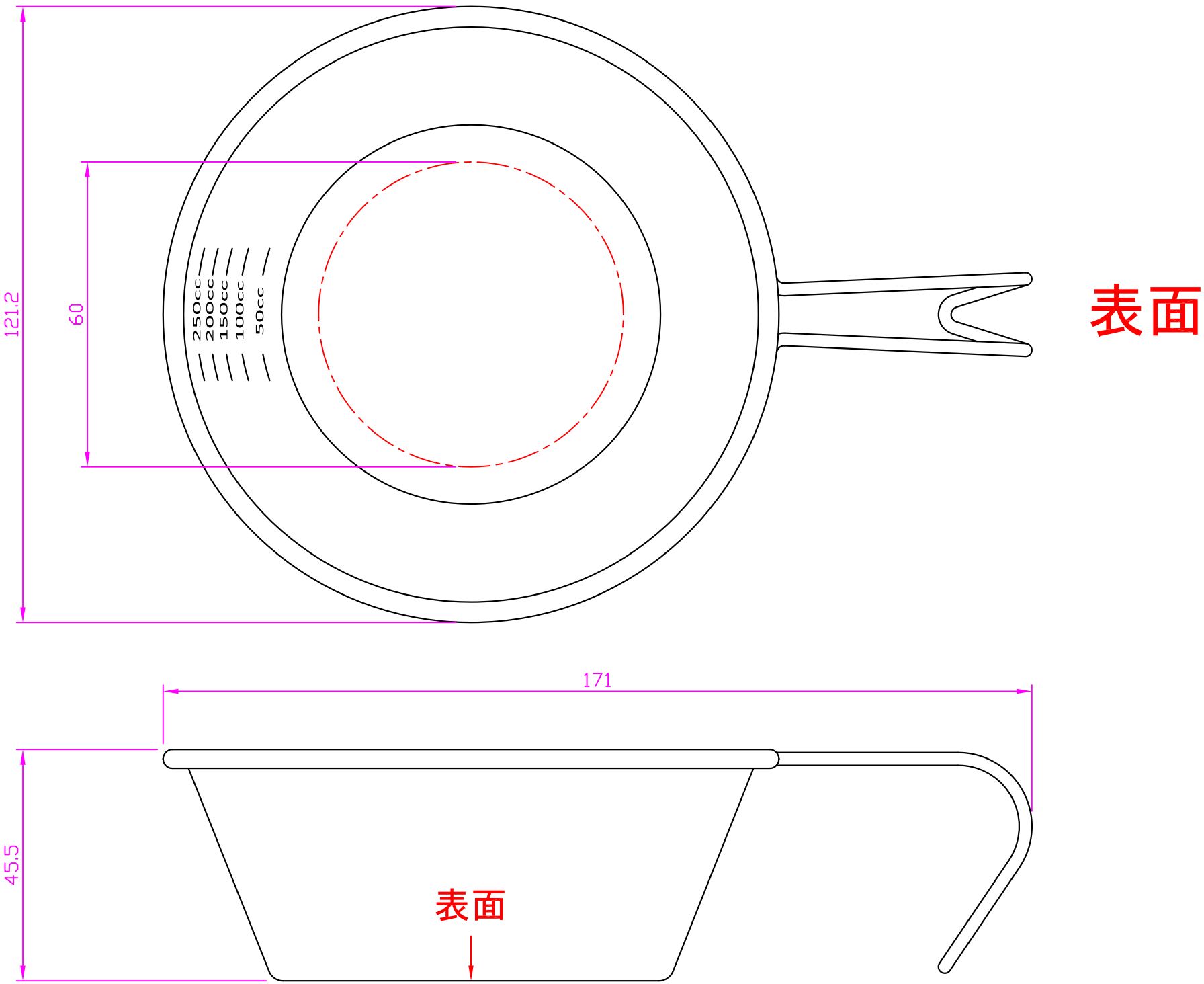
121.2
60
250cc
200cc
150cc
100cc
50cc
表面
171
45.5
表面